ZKTeco Colombia

Serie Saturn Plus

Mayor seguridad, instalación simplificada

RFID

ZKBio CVAccess

ZKBio CVSecurity

Introducción

Presentamos la serie Saturn Plus de ZKTeco, un innovador torniquete de barrera abatible diseñado para ofrecer una experiencia de paso inigualable. La serie Saturn Plus ofrece dos modelos (S1000 Plus y S1200 Plus). Su chasis está fabricado en acero laminado en frío SPCC (GB700), que proporciona un grado de protección IPX4 que garantiza su resistencia al agua y al polvo.

La serie Saturn Plus se ha actualizado con una característica notable: la adición de seis pares de sensores de infrarrojos para una doble protección antipinzamiento. Garantiza una mayor seguridad y una mejor detección de obstáculos. Además, el área de autenticación se ha mejorado con cristal templado 2,5D para mayor resistencia a los arañazos.

La serie Saturn Plus mantiene su flexibilidad de autenticación múltiple como antes, con verificación facial, de código QR y de tarjeta RFID. Además, el diseño de extracción del pedestal facilita su instalación.

Diseño modular y opciones de tapa / métodos de autenticación

- Autenticación RFID
- Autenticación facial (montaje en superficie)
- Código QR

Cristal templado 2,5D

La parte superior de la puerta está hecha de policarbonato y la zona de identificación está incrustada con vidrio templado 2,5D, que es resistente a los arañazos y al desgaste, diseño seguro antimanipulación y visual claro.

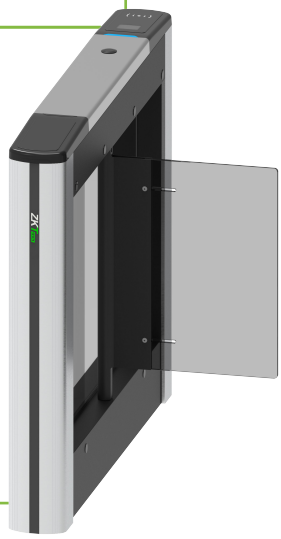

LED multiperspectiva Indicador visual

Equipado con luces indicadoras visualmente llamativas (verde/rojo/azul), que proporcionan una experiencia interactiva excepcional a los usuarios.

Pedestal extraíble Diseño

Los dos pedestales laterales se pueden desmontar, lo que proporciona la máxima comodidad durante la instalación.

Base suspendida Diseño

Instalación adaptable en diversas superficies de suelo. Con estructura de viga flotante.

Durabilidad

La tapa, fabricada mediante un proceso de moldeado integrado, alcanza un grado de protección IPX4, ofreciendo una sólida defensa contra el agua y el polvo. El producto está diseñado para resistir en condiciones extremas, manteniendo su funcionalidad durante 8 horas a temperaturas bajo cero de hasta -30 °C.

Innovación de materiales

La superficie exterior está tratada con pulverización electrostática, que garantiza una excelente adherencia y evita que la pintura gotee. Este tratamiento también ayuda a la regulación térmica, evitando quemaduras superficiales debidas a las altas temperaturas. La zona de identificación está elegantemente incrustada con cristal templado 2,5D, resistente a los arañazos y al desgaste, que mejora la claridad del proceso de identificación.

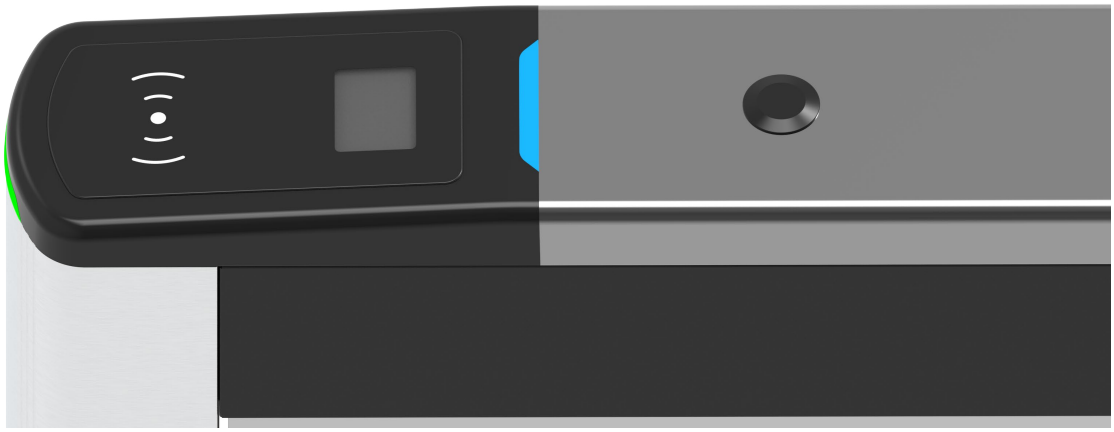

Motor DC sin escobillas

La serie Saturn Plus utiliza motores DC sin escobillas, que son estables y fiables, y la vida útil del movimiento alcanza los 3 millones de MCBF.

El material de la barrera es acrílico y la anchura de carril por defecto es de 600 mm; también está disponible una anchura de carril opcional de 900 mm. El diseño modular ofrece mayor comodidad a la hora de la sustitución y el mantenimiento, al tiempo que permite ahorrar costes.

Seguridad y protección

Las características de seguridad incluyen un brazo oscilante con el borde superior a más de 800 mm del suelo y el borde inferior a menos de 200 mm, lo que permite el funcionamiento normal incluso cuando está sumergido en agua hasta 800 mm , impidiendo eficazmente los cruces no autorizados. Además, la serie Saturn Plus está fortificada con 6 pares de sensores infrarrojos para una doble protección antiaplastamiento y un interruptor de protección contra fugas para proteger contra riesgos eléctricos.

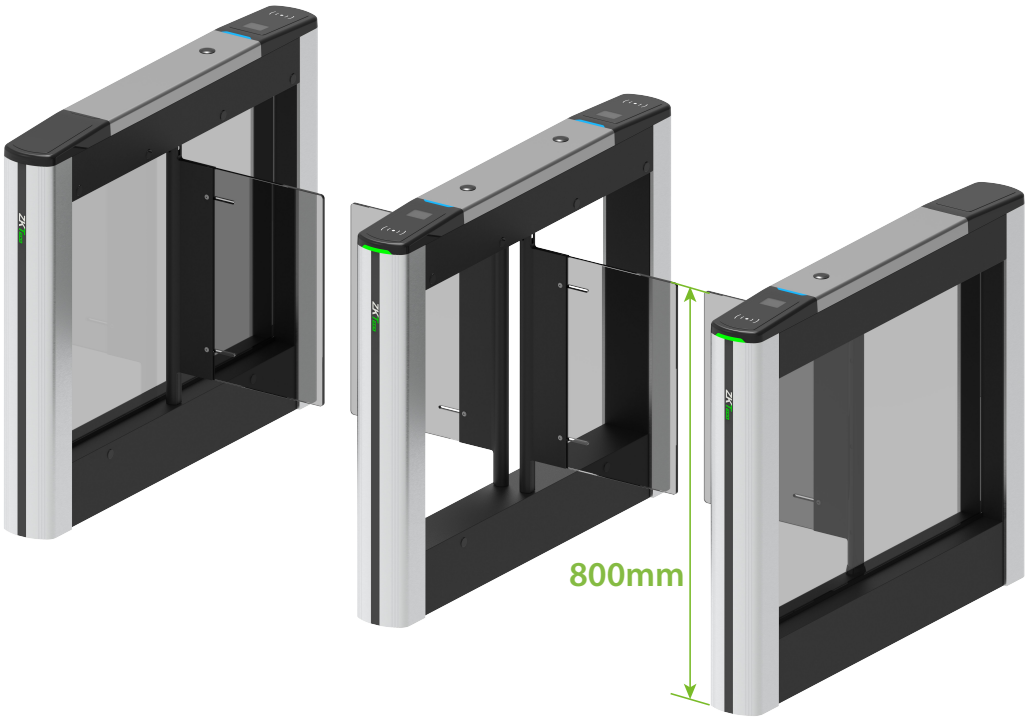

Especificaciones

Modelo	Saturn-S1000 Plus	Saturn-S1200 Plus
Indicador de audio	Altavoz interno	
Indicador visual	Indicador LED superior: Azul=Puerta cerrada/en espera Verde=Puerta abierta Rojo=Puerta cerrada/alarma	Indicador LED lateral Verde=carril disponible Rojo=carril no disponible
Pantalla	NA	
Tipo de carril	Carril único	Carril doble (para carril adicional)
Ancho de carril	600 mm (estándar) Máx. 900 mm (opcional)	
Tipo de movimiento de la barrera	Abatible	
Motor	Motor DC sin escobillas	
Velocidad de movimiento	Promedio de 1 s por movimiento (tiempo de apertura/cierre ajustable)	
Precisión de movimiento	NA	
Embrague	NA	
Material de la tapa	Acero inoxidable y policarbonato	

Opciones de tapa Métodos de autenticación	Opciones de montaje inferior racionalizadas: Código QR / RFID Opción de montaje en superficie: Autenticación facial	
Material del chasis	Acero laminado en frío SPCC (GB700) (cuerpo del chasis) / aleación de aluminio (columna de la compuerta)	
Color del chasis	Plateado (estándar), Gris (opcional), Marrón (opcional)	
Material de barrera	Acrílico transparente gris claro (555*300 mm) (estándar)/Acrílico transparente gris claro (555*375 mm) (opcional)	
Sensores IR	6 pares	
Función de la placa base	Configuración del sistema, control de acceso	
Comunicación de la placa base	Puerto de alarma contra incendios (relé)*1, puerto RS485*1,	
Controlador	No equipado, permitiendo opcional de la serie C3/InBio o personalización.	
Opciones de credenciales	Lector RFID de montaje inferior: (modelo compatible: Pro ID Series, KR Series) Lector de huellas dactilares de montaje inferior: FR1200/FR1500S	
Tasa de Flujo	Autenticación facial: 15 pasajeros por minuto Código QR 30 pasajeros por minuto RFID: 35 pasajeros por minuto	
Accesibilidad	Adultos, niños(con cuidados), Discapacitados(con cuidados)	
Fuente de alimentación	110V / 220V ±10% AC @50Hz/60Hz	
Potencia nominal	10 VA (en espera) 40 VA (en funcionamiento)	
Señal de incendio	Entrada para contacto libre de tensión	
Nivel de ruido	Menos de 60 dB	
MTTR	Menos de 60 minutos	
MCBF	3 millones	
Weight	50kg	30kg
Dimensiones (L*A*A)	1200 * 150 * 1020 mm	
Dimensiones con embalaje (largo*ancho*alto)	Caja de cartón(estándar): 1265*220*1070 mm(2 cajas) Caja de madera(opcional): 1300*480*1224mm(1 caja)	Caja de cartón(estándar): 1265*220*1070mm(1 caja) Caja de madera(opcional): 1300*260*1224mm(1 caja)
Temperatura de funcionamiento	-30 °C to 70 °C	
Humedad de funcionamiento	5% a 90% HR (sin condensación)	
Certificaciones	CE, FCC	
Grado de protección	IPX4	
Software compatible	ZKBio CVAccess / ZKBio CVSecurity (Depende del controlador de acceso equipado)	
Características de seguridad	Entrada de contacto libre de tensión para el estado de fallo de alarma contra incendios barrera oscilante automática abierta durante el apagado	
Seguridad	Anticolisión, antipellizco	
Entrega del producto	Pre-montado	
Entorno de aplicación	Interior / exterior (si está protegido)	
Site Preparation	Suelo acabado plano y nivelado (placa base en opciones para suelo no acabado)	
Nivel de seguridad	Bajo	
Modo de emergencia	Soporte (la barrera abatible se abre automáticamente)	
Material de embalaje	Cartón (estándar) / Madera (opcional)	

Opciones de color

	Plateado	Gris (opcional)	Marrón (opcional)
Saturn-S1000 Plus	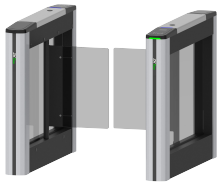	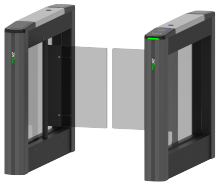	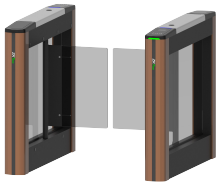
Saturn-S1200 Plus	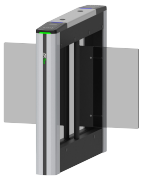		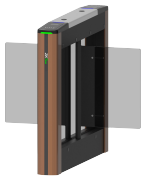

Dimensiones (mm)

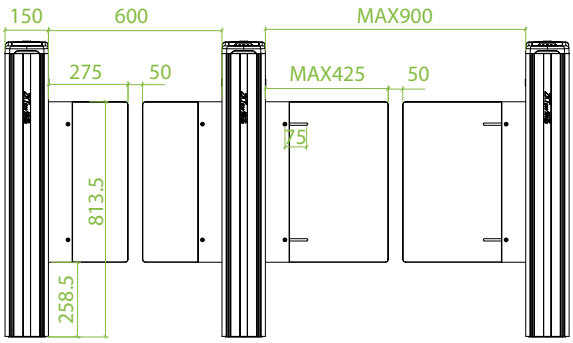

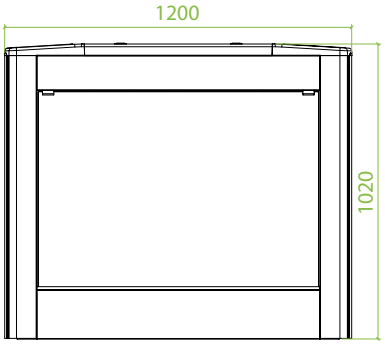

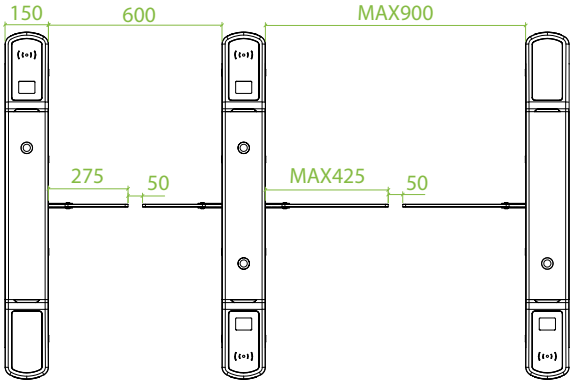

Escenarios de aplicación

Sede de la empresa

Lugar de la conferencia

Hotel

Terminal de transporte

ZKTECO CO.,LTD.
www.zktecocolombia.com
E-mail: info.colombia@zkteco.com

Copyright © 2025 ZKTECO CO., LTD. All rights reserved.