ZKTeco Colombia

ZKAIO1000W
Terminal TPV Biométrico Android Todo en Uno

Características

- Android 6.0
- Sistema operativo
- CPU ARM Cortex-A53
- Exquisito diseño aerodinámico

Blanco y negro opcional

- Pantalla plana de 11,6 pulgadas
- Pantalla táctil capacitiva de proyección multipunto
- Impresora térmica integrada de 58 mm
- Diseño de módulo fácilmente extraíble

Impresora integrada

ARM Cortex-A53

2G RAM

11.6 TFT de 11,6 pulgadas

WIFI

Multipunto

Especificaciones

Tablero principal	
CPU	ARM Cortex-A53
RAM	2GB
OS	Android 6.0/ Linux
Pantalla	
Tipo	11.6" IPS
Resolución	1366x768 Pixel
Pantalla táctil	Pantalla táctil capacitiva proyectada multipunto
Memoria	
Memoria interna	Memoria Flash de 8 GB (opcional 16 GB）)
Puertos de E/S externos	
Puerto serie	1 × RS232
Puerto USB	2 × USB 2.0
Puerto OTG	1 × micro USB 2.0
Puerto LAN	1 × RJ-45 (10 / 100M)
Caja registradora	1 × RJ-11 (12 V)
Periféricos	
Impresora integrada	Impresora térmica de 58 mm con velocidad de 90 mm/s
WiFi	Soporta 802.11 b / g / n
Altavoz	2W
Otros	
Fuente de alimentación	12V adaptor
Colgante de pared	Soporte VESA
Color	Blanco/negro
Dimensiones	298*242*327(mm)

Dimensiones (mm)

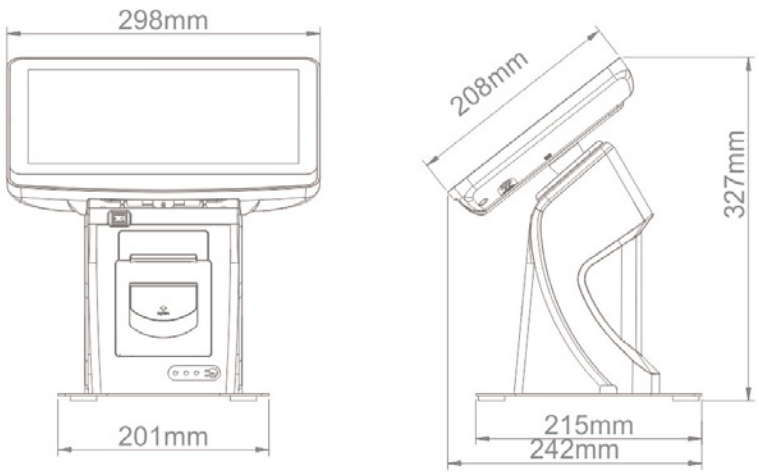

ZKTECO CO.,LTD.

www.zktecocolombia.com
E-mail: info.colombia@zkteco.com

Derechos de Autor © 2022, ZKTeco CO., LTD. Todos los derechos reservados.

ZKTeco puede, en cualquier momento y sin previo aviso, realizar cambios o mejoras en los productos y servicios o detener su producción o comercialización. El logo ZKTeco y la marca son propiedad de ZKTeco CO., LTD.