QR10M

Módulo de código QR USB

QR10 es un módulo lector de códigos QR de alto rendimiento desarrollado de forma independiente por ZKTeco. El módulo de código QR es pequeño en tamaño y puede leer fácilmente la información del código desde móviles y materiales impresos. Puede leer todos los códigos disponibles.
con LED incorporado para iluminación auxiliar, que tiene función de inducción automática para leer durante el día o la noche sin impacto significativo. El producto adopta el sistema de reconocimiento gráfico inteligente líder internacional con Fuerte capacidad de reconocimiento y rápida velocidad de reconocimiento. Siempre que el código QR se presente en la lectura aceptable ángulo y distancia de identi cación, el módulo podría responder muy rápidamente. QR10 no solo tiene todas las funciones de el lector, también puede integrar aplicaciones flexibles con varios productos sin ningún accesorio

Características

- Lectura de alta velocidad: en términos generales, diferentes factores afectarían el rendimiento de un lector de códigos QR, como contrastes, colores y reflejos que se encuentran comúnmente al usar diferentes pantallas LCD de teléfonos móviles; QR10 no se vería afectado y puede identificar códigos QR rápidamente.
- Capacidad de lectura de alto rendimiento: capaz de identificar todos los códigos QR y códigos de barras generales tanto en móviles como materiales impresos
- Potente chip de procesamiento: rápida velocidad de decodificación e identificación de alta precisión.
- Interfaz USB: plug and play, alta velocidad de transmisión
- Tamaño pequeño, fácilmente integrado en una variedad de dispositivos.

Especificaciones

Tipo Escaner	QR10M
Material	Optical
Dimensiones (L * W * H)	QR10M: 44.4 * 36.3 * 21.9 mm
Sistema Operativo	Windows, Linux, and Android
Ángulo de escaneo	Roll: 360°, Pitch: ±40°, Yaw: ±60°
FOV	Horizontal: 66°, Vertical: 50°
Distancia de lectura	5 to 25 cm
Tamaño de imagen	648 * 488 pixels
IIntensidad de iluminación	0 to 10000 Lux
Tipos de código unidimensionales	UPC-A, UPC-E, UPC-E1, EAN-8, EAN-13, EAN-14, EAN-128, UCC128, ISBN/ISSN, CODE11, CODE32, CODE39, CODE39 Full ASCII, CODE93, CODE128, interleaved 2 of 5, industrial 2 of 5, Matrix 2 of 5, China post code, UK/Plessey, and GS14
Tipos de código QR	QR code, PDF417, Data Matrix, MicroPDF417, and Aztec
Temperatura de funcionamiento	-10°C to 50°C
Temperatura de almacenamiento	-40°C to 80°C
Humedad de funcionamiento	5% to 93% RH (Non-condensing)
Tensión de funcionamiento	USB 5.0V
Corriente de funcionamiento (modo de trabajo)	240mA
Corriente de funcionamiento (modo inactivo)	50mA
Interface de comunicación	USB keyboard

Dimensiones (mm)

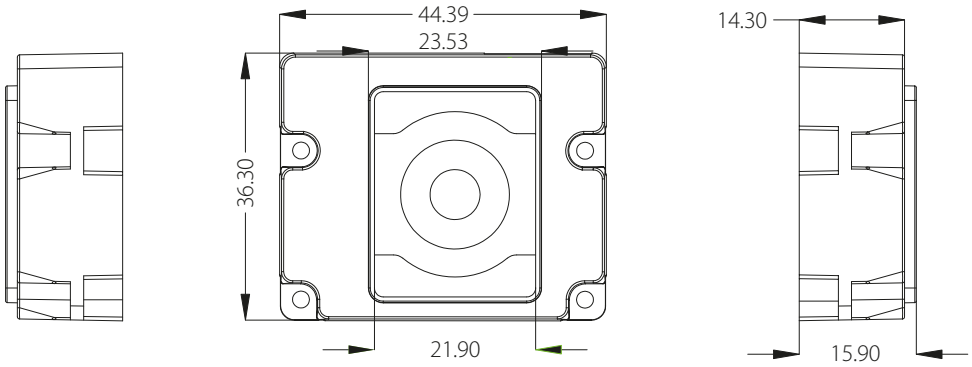

Copyright © 2021 ZKTECO CO., LTD. All rights reserved.