ZKTeco Colombia

Sistema de inspección por rayos X ZKX6550D

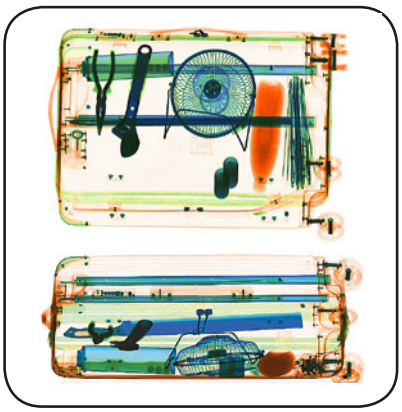

Características

- Tecnología de doble vista
- Ampliamente utilizable para equipaje de mano
- Identifique elementos superpuesto fácilmente

Estándar

- Tablero de consola de huellas dactilares
- Mesa de operaciones con dos monitores
- Escaneo bidireccional

Opcional

- Reconocimiento facial
- Función de ahorro de energía
- Función de explusión de roedores
- Video vigilancia

Introducción

ZKX6550D es una inspección de seguridad de rayos X de doble vista. ZKX6550D podría mostrar horizontal y vertical imágenes por dos generadores independientes, y podría detectar materiales orgánicos, inorgánicos o mezclas rápidamente según el número atómico efectivo de los objetos que se han detectado.

ZKX6550D puede identificar artículos superpuestos y contrabando fácil. El sistema de inspección por rayos X ZKX6550D aumenta la capacidad para identificar amenazas potenciales; el dispositivo está diseñado para escanear el equipaje de mano.

ZKX6550D utiliza alta calidad confiable Generador de rayos X y el magnífico algoritmo de imagen. ZKX6550D tiene una innovadora función de identificación biométrica para operadores, mejorando la seguridad del sistema y previniendo operador para que no olvide la contraseña.

Con un diseño moderno y ergonómico, ZKX6550D podría ayudar operadores para identificar elementos sospechosos de forma rápida y precisa.

Especificaciones

Tamaño del Tunel (W*H)	655*505 (mm)
Velocidad	0.20 m/s
Altura de la correa de transmisión	800 mm
Carga Máxima	≤180 kg (distribución adecuada)
Resolución de cable	Generador inferior: 40AWG \ Generador lateral: 40AWG
Definición de espacio	Horizontal Φ1.0mm \ Vertical Φ2.0mm
Definición de la penetración	Generador inferior: 32AWG \ Generador lateral: 32AWG
Penetración	Generador inferior: 38 mm \ Generador lateral: 38 mm
Monitor	21.5 pulgadas LED x 2
Funciones del sistema	Alerta de alta densidad, detección auxiliar de explosivos / drogas, SUGERENCIA, contador de equipaje, visualización de fecha / hora, usuario Entrenamiento gerencial.
Filmación de seguridad	Norma ASA / ISO1600 de seguridad de películas
Software soportado	ZKBio SIS
Interfaz de comunicación	RJ45 (TCP/IP)

Sistema de Rayos X

Voltaje del tubo	160KV
Enfriamiento	Enfriamiento de aceite de sello / 100%
Tasa de dosificación de inspección única	≤1.0 μ Gy
Dosis de fuga de radiación	0,1 μ Gy / h (a 5 cm de la superficie)

Especificaciones de instalación

Tamaño (L*W*H)	2350*1320*1332 (mm)
Tamaño con el empaque(L*W*H)	2500*1600*1550 (mm)
Tamaño del escritorio de la consola (L*W*H)	1320*900*1320 (mm)
Peso del paquete	1000KG+135KG (Escritorio de la consola)
El consumo de energía	1.5 kVA
Ruido	55 dB(A)

Dimensiones

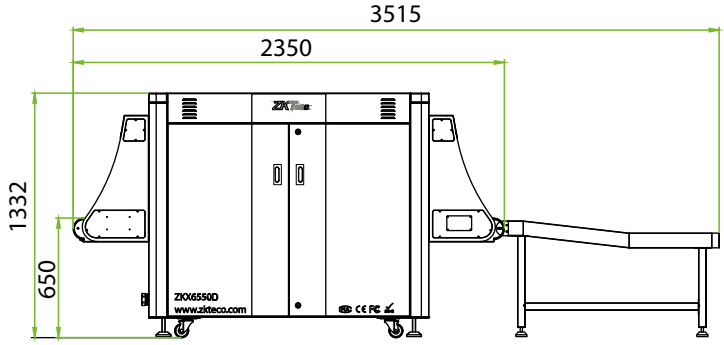

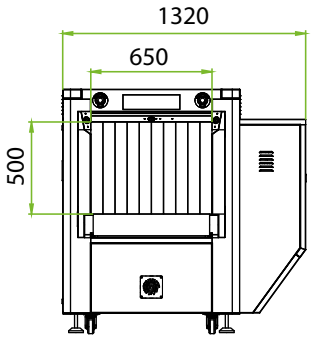

Copyright © 2021 ZKTECO CO., LTD. All rights reserved.

V2.0 09/07/2021

ZKTECO CO.,LTD. www.zktecocolombia.com E-mail: info.colombia@zkteco.com