Sistema de inspección por rayos X de energía única ZKX6550A

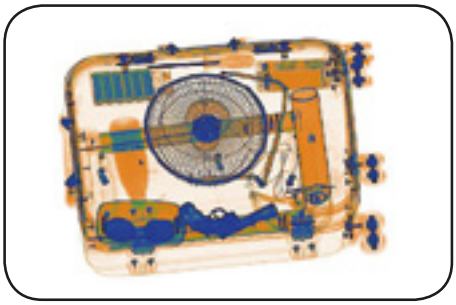

Características

- Efectiva en costos
- Imagen de escaneo de pseudo-color
- Identificación innovadora de huellas dactilares
- Ampliamente utilizable para equipaje de mano

Estándar

- Tablero de consola de huellas dactilares
- Escritorio de consola
- Escaneo bidireccional

Opcional

- Sistema de videovigilancia
- Reconocimiento facial
- Función de mirada
- Función de expulsión de roedores

Introducción

ZKX6550A es un sistema de detección de rayos X de energía única que proporciona una solución de inspección visual muy conómica para equipaje de mano. ZKX6550A utiliza un generador de rayos X confiable de alta calidad.

Con el excelente algoritmo de imagen, ZKX6550A podría ofrecer una clara imagen de escaneo, que permite a los operadores identificar posibles elementos de amenaza visualmente.

ZKX6550A tiene una innovadora función de identificación biométrica para operadores, mejorando la seguridad del sistema y previniendo operador para que no olvide la contraseña.

Con un diseño moderno y ergonómico, ZKX6550A podría ayudar operadores para identificar elementos sospechosos de forma rápida y precisa

Especificaciones

Tamaño del Tunel (W*H)	655*505 (mm)
Velocidad	0.20 m/s
Altura de la correa de transmisión	700 mm
Carga máxima	≤180 kg (Adequate distribution)
Resolución de cable	38AWG
Definición de espacio	Horizontal Φ1.0mm \ Vertical Φ2.0mm
Definición penetración	34 AWG
Penetración	10mm steel board
Monitor	21.5 inch LED
Funciones del sistema	High density alert, Explosive/ Drug auxiliary detect, TIP, Luggage counter, date/time display, User management, Training.
Seguridad de la película	ASA/ISO1600 standard of film safety
Software soportado	ZKBio SIS
Interfaz de comunicación	RJ45 (TCP/IP)

Sistema Rayos X

Voltaje del tubo	80KV
Enfriamiento	Seal oil cooling/ 100%
Tasa de dosificación de inspección única	≤1.0 μ Gy
Dosis de fuga de radiación	0.1 μ Gy/h (5cm from the surface)

Especificación de instalación

Tamaño (L*W*H)	2120*980*1381 (mm)
Tamaño del paquete (L*W*H)	2240*1170*1755 (mm)
Tamaño del escritorio de la consola (L*W*H)	L805*900*1320 (mm)
Peso del paquete	640KG+100KG (Console desk)
El consumo de energía	1 kVA
Ruido	53.8 dB(A)

Dimensiones

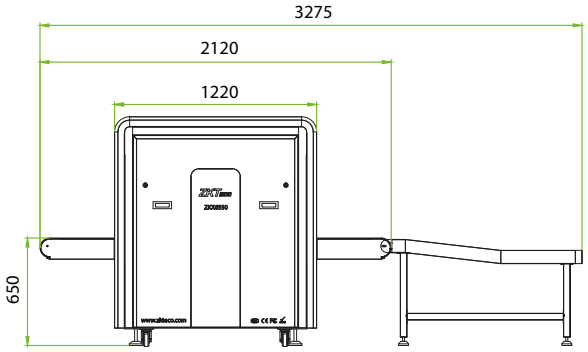

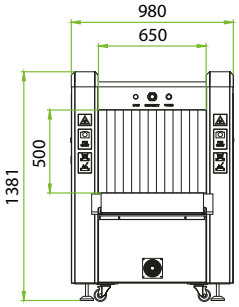

Copyright © 2021 ZKTECO CO., LTD. All rights reserved.

V2.0 09/07/2021