ZKTeco Colombia

TL600

Cerradura de puerta inteligente con huellas dactilares a prueba de niños y monitoreo con una aplicación

Huella | ICS50/S70 | Contraseña | App | Llave | Desbloqueo rápido | A Prueba de Niños

Compatible con ZSmart App

Introducción

TL600 es una cerradura de puerta inteligente con teclado digital, comunicación Wi-Fi y otros métodos de verificación. incluida la veri cación de huellas dactilares.
Al conectar la cerradura inteligente de la puerta al enrutador a través de la aplicación ZSmart, los usuarios pueden verificar rápidamente la alarma y desbloquear registros, compartir una contraseña temporal o dinámica con sus amigos y familiares, y administrar múltiples cuentas de usuario a gusto. Es adecuado para casas particulares, apartamentos y alquileres a corto plazo. Y definitivamente eleva el nivel de comodidad y control de seguridad sobre el acceso a su hogar.

Características

Compatible con ZSmart APP
Gestiona y controla múltiples cerraduras al mismo tiempo

Cilindro clase C
Proporciona un mayor nivel de seguridad y protección.

Diseño Antirobo
Evita que la puerta se abra por la mirilla

Contraseñas aleatorias
Protege sus contraseñas para que no se expongan por huellas latentes permanecen en la superficie del dispositivo

No se requiere Gateway
El uso de enrutadores domésticos habituales es suficiente; no se requiere otra puerta de enlace

Contraseñas temporales
Comparte una contraseña digital dentro del tiempo válido a los visitantes

Configuración

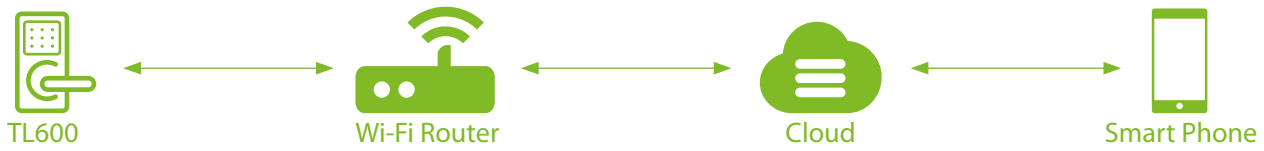

Especificaciones

Material	Aleación de aluminio	Fuente de alimentación	4 pilas alcalinas AA (no incluidas)
Mortise	Mortaja antirrobo estándar de China	Espesor de puerta	40mm to 90mm
Comunicación	Wi-Fi	Dimensiones (L*W*H)	370*76*24mm
Métodos de verificación	Teléfono, Huella digital, Código de acceso, Tarjeta, Llave	Temperatura de trabajo	-20°C to 55°C
Capacidad IC tarjetas	100	Humedad de trabajo	10% to 90%RH
Capacidad de huellas	200	Sensor de huella	Semi-conductor
Capacidad de contraseñas	50	Interfaz de respaldo	Micro USB

Aplicación en escenario

Casas

Apartamentos

Unidades de alquiler a corto plazo

Dimensiones

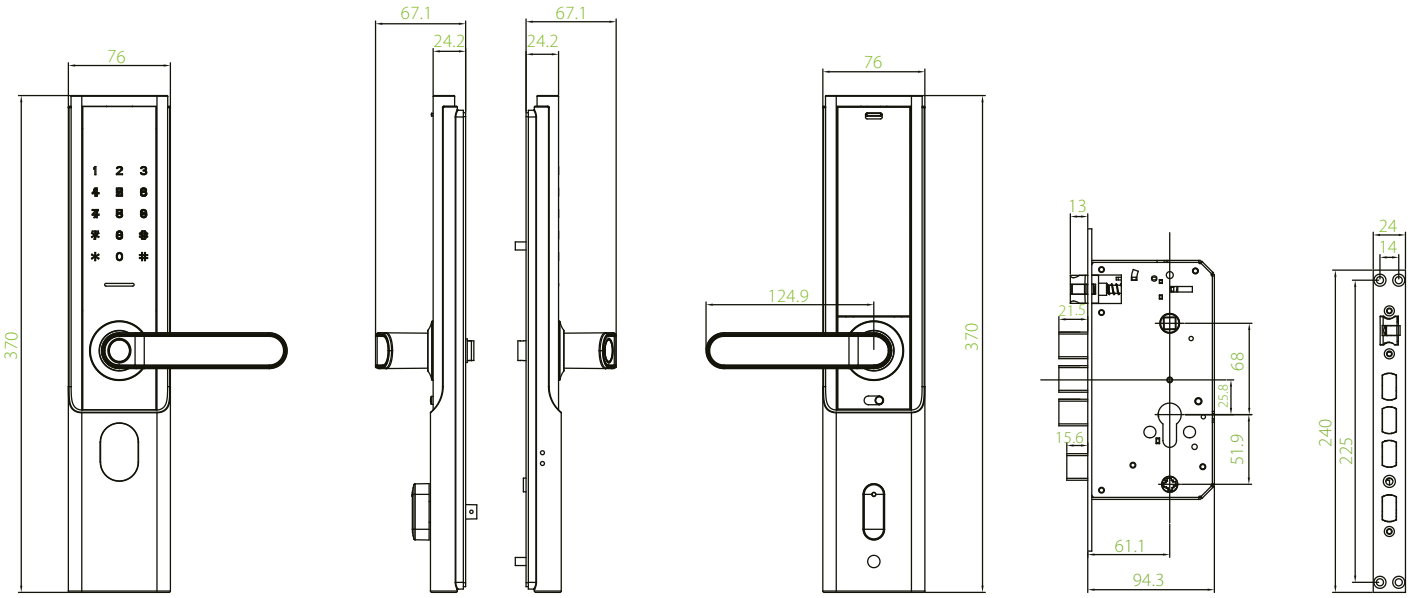

ZKTECO CO.,LTD. www.zktecocolombia.com E-mail: info.colombia@zkteco.com

Copyright © 2021 ZKTECO CO., LTD. All rights reserved.