SBTL6200

Barrera giratoria de doble carril con diseño modular

SBTL6200 es una barrera abatible de dos carriles diseñada y utilizada como carril adicional además del SBTL6000 para cumplir con los requisitos específicos del cliente. Es una barrera abatible con un diseño modular que permite un cambio rápido entre diferentes lectores. Y la instalación del lector se puede completar simplemente extrayéndolo y enchufándolo. Después de instalar los lectores correspondientes, SBTL6200 puede admitir varios métodos de verificación, incluidos RFID, huellas dactilares, código QR, verificación de la palma y reconocimiento facial con luz visible. Especialmente, la verificación de la palma y el reconocimiento facial con luz visible pueden realizar un control de entrada sin contacto que evita la exposición de las manos a las bacterias y aumenta la seguridad higiénica pública.

Los lectores de diseño modular también son adecuados para la serie FBL6000 Pro.

Especificaciones

Requerimientos de energía	AC 100 ~ 120V / 200 ~ 240V, 50 / 60Hz
Temperatura de trabajo	-28°C ~ 60°C
Humedad de trabajo	20% ~ 95% (sin condensación)
Ambiente de trabajo	Interior / Exterior (si está protegido)
Ancho de carril (mm)	635
Sensor infrarojo	6 pairs
Dimensión (L * W * H)	1400 * 180 * 1000 (mm)
Dimensión con embalaje (L * W * H)	1580 * 340 * 1270 (mm)
Peso con embalaje (kg)	85
Indicador LED	Soporta
Material del gabinete	SUS304 acero inoxidable
Material de la tapa	SUS304 acero inoxidable + acrílico
Material barrera	Acrílico
Movimiento de barrera	Swing
Emergency Mode	Soporta

Dimensiones (mm)

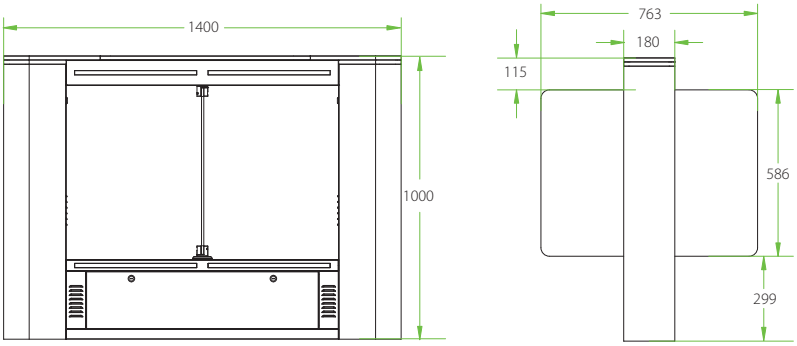

V1.1 2020.09.08

Copyright © 2020 ZKTECO CO., LTD. All rights reserved.