ZKTeco Colombia

# Serie**Mars-F1000**

**Mars-F1000** Torniquete de barrera de aleta de un solo carril

**Mars-F1011** Torniquete de barrera de aleta de un solo carril (con controlador y lector RFID)

**Mars-F1022** Torniquete de barrera de aleta de un solo carril (con controlador y lector de huella digital y RFID)

Monitoreo de un solo pasaje en ambas direcciones

Anti-seguimiento

Desbloqueo de emergencia

Anti-pellizco

## Costos de mantenimiento muy bajos y duraderos

- Diseño de estructura modular
- Orificios de montaje expuestos para fácil instalación
- Hecho principalmente de acero inoxidable SUS304

## Controlador PGIC

- Equipada con un controlador PGIC
- Control de Acceso
- Configuración de parámetros y caractaerísticas generales en el menú del controlador

## Indicador LED

- Señales visuales para indicar la dirección correcta al caminar
- Orientación clara con LED rojos y verdes

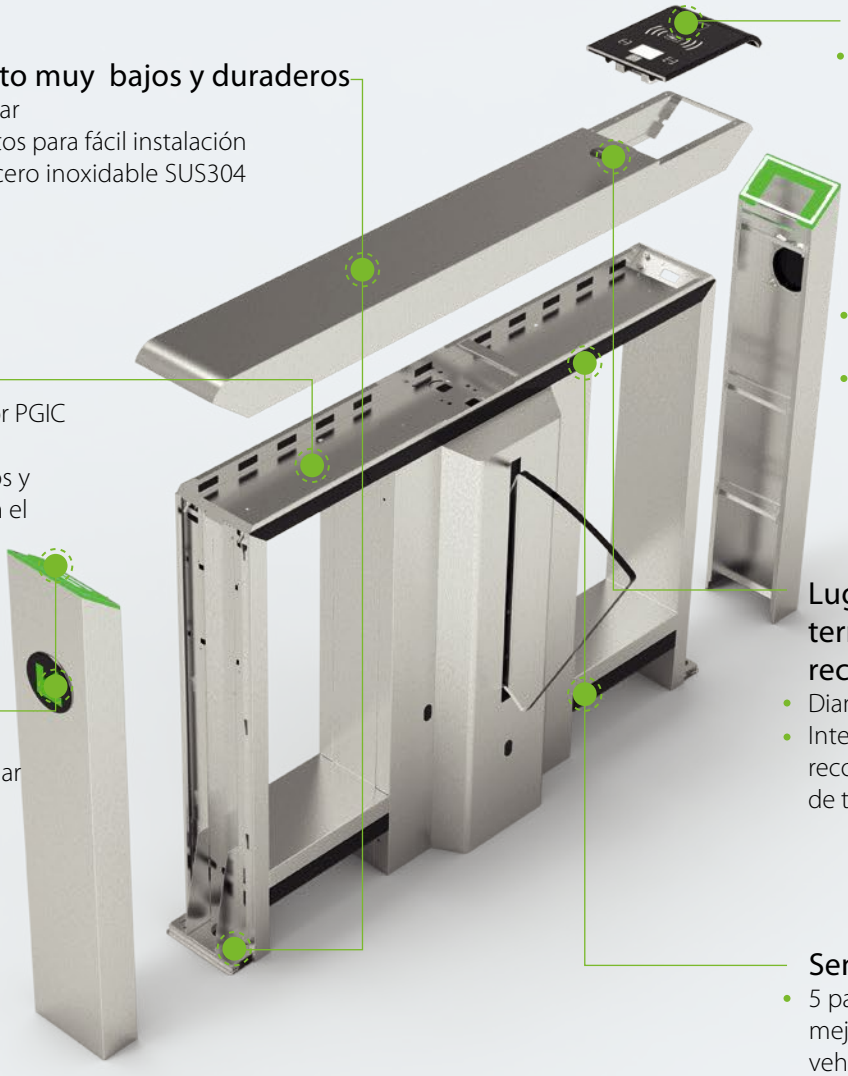

## Panel de lectura conmutable

- Seis paneles disponibles:
  - Solo RFID
  - RFID & Huella Digital
  - RFID & Código QR
  - RFID & Huella Digital & Código QR
  - RFID & Colector de tarjetas
  - RFID & Colector de tarjetas & Código QR
- Reduce la presión de inventario de los intermediarios
- Reduce tiempos y los gastos de instalación

## Lugar de instalación para terminales A&C de reconocimiento facial

- Diametro: 34mm
- Integración con terminales de reconocimiento facial con detección de temperatura y tapabocas

## Sensores infrarrojos

- 5 pares de sensores infrarrojos para mejor detección de seguimiento de vehiculos
- Se pueden instalar como máximo 8 sensores infrarrojos

## Especificaciones

| Model | Mars - F1000 Series |
|---|---|
| Requerimientos de energía | AC100V a 120V / 200V a 240V, 50 a 60Hz |
| Poder de trabajo | 50W; 22W (En Espera) |
| Unidad de Manejo | Motor sin escobillas |
| MCBF | 3 millones |
| Tasa de rendimiento técnico | Hasta 30 personas por minuto |
| Movimiento de barrera | Retractil |
| Ruido | <60dB |
| Sensor infrarrojo | 5 pares (opcional: ≤8 pares) |
| Indicador LED | Si |
| Temperatura de trabajo | -25°C to 65°C |
| Húmedad de trabajo | 20% a 95% (sin condensación) |
| Ambiente de trabajo | Interior / Exterior (si está protegido) |
| Ancho del carril | 600mm |
| Dimensiones (L*W*H) | 1360 * 180 * 1010 (mm) |
| Dimensiones con embalaje (L*W*H) | 1510 * 365 * 1216 (mm)<br>*(2 cajas)* |
| Peso Neto | 130kg (±5kg) |
| Peso Bruto | 180kg (±5kg) |
| Material de Gabinete | SUS304 Acero Inoxidable (opcional: SUS316 Acero inoxidable) |
| Material de la Tapa | SUS304 Acero inoxidable |
| Material de la barrera | Acrilíco |
| Material del empaque | Caja de Madera |
| Nivel de protección | IP34 |

## Aplicaciones

Aeropuertos

Estaciones

Gimnasios

Edificios gubernamentales

Hoteles

Bancos

## Dimensiones (mm)

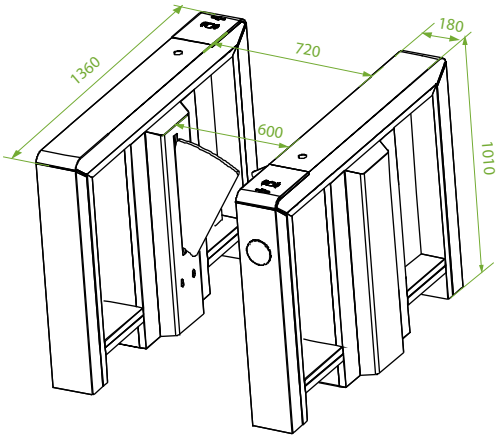


Copyright © 2021 ZKTECO CO., LTD. All rights reserved. V7.0 2021.05.20

ZKTECO CO.,LTD. www.zktecocolombia.com E-mail: info.colombia@zkteco.com