# Z8316XF-CL | 8000 serie

Grabador de Video Digital de 16 Canales Pentahibrido 5MP Lite

## Características

- Decodificación del video: H.264 / H.264 +
- Soporte de entrada de vídeo: AHD / TVI / CVI / CVBS / IP
- Salida de puesto: S/HDMI de hasta 1080p
- Soporte 16CH 5MP Lite Reproducción previa y reproducción
- P2P Nube Servicio
- Monitoreo remoto del teléfono móvil (iOS, Android)
- Acceso multi-navegador (IE, Chrome, Firefox)

5MP Lite

H.264

Download on the App Store

GET IT ON Google Play

## Resumen del sistema

DVR ZKTeco serie Z8000XF-CL puede entregar una excelente resolución de imagen de hasta 5 megapíxeles, y una compresión de H.264 +.
Es la consideración ideal entre el equilibrio de la calidad, el rendimiento y el presupuesto.
La interfaz gráfica de usuario proporciona un ambiente amigable para operaciones de acceso directo intuitivos, control remoto y la gestión, almacenamiento flexible, búsqueda inteligente y reproducción.
Es ampliamente utilizado para el gobierno, los sectores de banca, fabricas, proyectos educativos o comerciales.
Impulsado por la fuerte interoperabilidad que tiene el protocolo Onvif de perfil S, que es compatible con una variedad de plataforma de terceros de VMS.

## Funciones

4-en-1 Detección automática
Se puede detectar la señal de la cámara de forma automática y sin ajustes, plug and play para AHD / TVI / CVI / CVBS.

Transmisión de larga distancia
Alimentado por la tecnología líder HD Videoloss, soporta hasta 500m/800m de transmisión a través de cables coaxiales RG59/RG6 respectivamente.

AntarView Pro Cloud Service
Monitoree de forma flexible y remota en cualquier momento o en cualquier lugar con AntarView Pro APP.

# Parámetros técnicos

| | |
|---|---|
| **Modelo** | Z8316XF-CL |

## Sistema

| | |
|---|---|
| **Procesador** | Procesador integrado multinúcleo |
| **Sistema operativo** | Embebido Linux |

## Puerto I / O Storaños

| | |
|---|---|
| **Interfaz de red** | 1 puerto RJ-45 (10/100 mbps) |
| **USB** | 3* TSB 2.0 |
| **HDMI** | 1 * 1080P HDMI |
| **VGA** | 1*VGA |
| **Entrada de alarma** | n /U |
| **Salida de alarma** | n /U |
| **RS-485** | Apoyado |
| **HDD** | 2 SATA, capacidad de hasta 8 TB para cada disco |
| **e-SAYA** | n /U |

## Reproducción y Backup

| | |
|---|---|
| **Canal de reproducción** | 16 |
| **Modo de reproducción** | Hora / fecha, MD y Búsqueda exacta |
| **Función de reproducción** | Reproducir, Pausa, Detener, Rebobinar, Reproducción lenta Siguiente cámara, Cámara anterior, pantalla completa, Shuffle, copia de seguridad de selección, zoom digital |
| **Modo de copia** | Dispositivo USB / Red |

## Red

| | |
|---|---|
| **Protocolo de red** | HTTPS, HTTP, TCP / IP, IPv4, UPnP, Onvif de 2,6, RTSP, RTCP, UDP, SMTP, SNMP, Multicast, IGMP, NTP, DHCP, DNS, DDNS, FTP, P2P |
| **Max. de usuario en linea** | 5 |
| **Aplicación móvil** | Antarview Pro (iOS y Android) |
| **Interoperabilidad** | Perfil de Onvif S, SDK |

## Audio y video

| | |
|---|---|
| **Compresión de audio** | G.711a |
| **Velocidad de bits de audio** | 64 kbps |
| **Entrada de video** | 16 interfaz ch BNC (1,0Vp-p) 75Ω |
| **Entrada AHD** | 5M, 4 M, 3 M3, 1080P, 720P |
| **Entrada TVI** | 1080 P, 720P |
| **Entrada CVI** | 1080 P, 720P |
| **Entrada de la cámara** | Hasta 25 ch 2MP |
| **Modo híbrido** | 8ch(AHD/TVI/CVI/CVBS)+8ch (IP) |
| **Charla** | 2-Entrada de canal, salida de 1 canal, RCA |

## Grabación

| | |
|---|---|
| **Compresión de video** | H. 264 / H. 264+ |
| **Resolución de registros** | 16 ch 5MP Lite@8fps/4MP Lite@11fps |
| **Cuadros por segundo** | 1 fps - 11fps |
| **Ancho de banda de entrada** | 100 mbps |
| **Tasa de bits** | 11 Kbps - 4339 Kbps |
| **Modo de grabación** | El tiempo y la grabación de alarma, El tiempo de grabación, grabación de alarma |

## Poder

| | |
|---|---|
| **Fuente de alimentación** | DC 12V2A |
| **Consumo** | ≤10W sin disco duro |

## General

| | |
|---|---|
| **Temperatura de trabajo** | O° c- ~ 55° c |
| **Humedad de trabajo** | 10 ~ 90% |
| **Dimensiones** | 243mm * 324 mm * 52mm |
| **Peso neto** | 1.3 KG |

## Información sobre pedidos

| Tipo | Referencia | Descripción |
|---|---|---|
| **5MP Lite DVR** | DVRZ8316XE-CL16 | canal 2 SATA DVR |

## Dimenciones (mm)

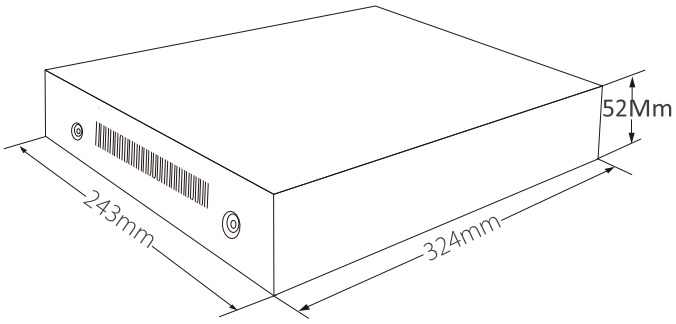


## Panel trasero | Z8316XF-CL

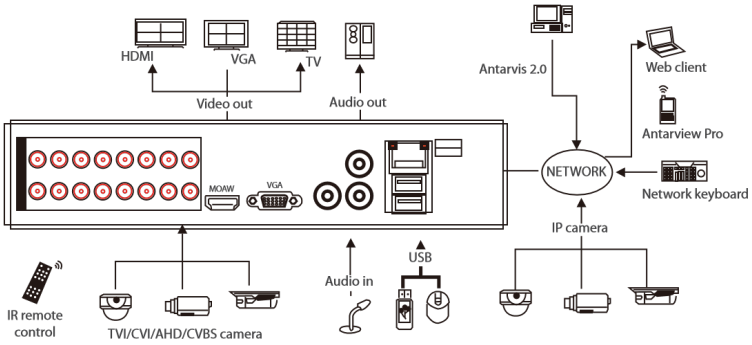


ZKTECO CO.,LTD.
www.zkteco.com.co
E-mail:colombia@zkteco.com

More details

Copyright ©2018 ZKTECO CO., LTD. All rights reserved.