ZKTeco

RevFace 10 [TI]

Terminal de reconocimiento facial e imagen térmica con detección de máscara

Compatible con ZKBio Access

RevFace10 [TI] está diseñado en base al último algoritmo de reconocimiento facial y la CPU personalizada de ZKTeco para ejecutar algoritmos de ingeniería inteligente de reconocimiento facial.

Con el soporte de la poderosa potencia informática y el algoritmo de reconocimiento facial, el terminal también integra módulos de imágenes térmicas de gran resolución con el sistema de reconocimiento facial Computer Vision.

RevFace10 [TI] realiza una aprobación de autenticación biométrica rápida y precisa junto con detección y alertas para usuarios que no usan máscaras y aquellos con temperatura corporal anormal. También mejora la eficiencia del cribado de multitudes en lugares públicos.

Características

- Velocidad de reconocimiento facial inigualable (menos de 0.2 segundos por cara)
- Cámara con sensor CMOS starlight de 2MP con función WDR, que admite el ajuste automático de acuerdo con la condición de exposición a la luz para proporcionar imágenes precisas y detalladas en áreas de intensidad de luz contrastante.
- Amplio rango de temperatura de trabajo: 16 ° C ~ 35 ° C (60.8 ° F ~ 95 ° F)
- Algoritmo anti-spoofing contra ataque de impresión (láser, fotos en color y en blanco y negro), ataque de videos y ataque de máscara 3D
- Compatible con diferentes torniquetes de ZKTeco y de terceros.
- Detección de máscara; verificación facial disponible con máscaras
- Ángulo de detección de temperatura corporal de hasta ± 25 °

Funciones especiales

- Detección de mascarilla
- Detección de temperatura corporal
- Distancia de medición de temperatura: 30cm ~ 120cm (0.98ft ~ 3.94ft)

Precisión de medición de temperatura: ± 0.3 ° C (± 0.54 ° F) (probado en una distancia de 80 cm o 2.63 pies bajo un ambiente de 25 ° C o 77 ° F)

- Rango de medición de temperatura: 20 ° C ~ 50 ° C (68 ° F ~ 122 ° F)
- Temperatura de trabajo: 16 ° C ~ 35 ° C (60.8 ° F ~ 95 ° F)

* Los datos de medición de temperatura son solo de referencia y no para ningún propósito médico.
* Se recomienda utilizar el producto en interiores sin viento.
* Este producto no es adecuado para luz intensa y ambientes de alta temperatura.

Especificaciones

Monitor	Pantalla no táctil de 7 "
Capacidad de Rostros	10,000; 20,000 (Opcional)
Actas	200,000
Sistema Operativo	Linux
Comunicación	TCP/IP, WiFi, Wiegand Entrada / Salida
Interfaz de control de acceso	Cerradura eléctrica de terceros, salida de alarma
Sensor de temperatura	Plano focal no enfriado
Resolución del sensor	120 x 90 pixels
Punto de medición de temperatura	Frente
Tiempo de respuesta de medición de temperatura	≤100ms
Distancia de medición de temperatura	30cm ~ 120cm (0.98ft ~ 3.94ft)
Precisión de medición de temperatura	±0.3°C (±0.54°F)
Rango de medición de temperatura	20°C ~ 50°C (68°F ~ 122°F) (Best performance: 28°C ~ 42°C or 82.4°F ~ 107.6°F)
Temperatura de Trabajo	16°C ~ 35°C (60.8°F ~ 95°F)
Dimensiones	119.94*354.6*83.7mm (4.72*13.96*3.29in) 119.94*266.5*27.7mm (4.72*10.49*1.09in)
Software	ZKBioAccess / Servidor web incorporado

Configuración

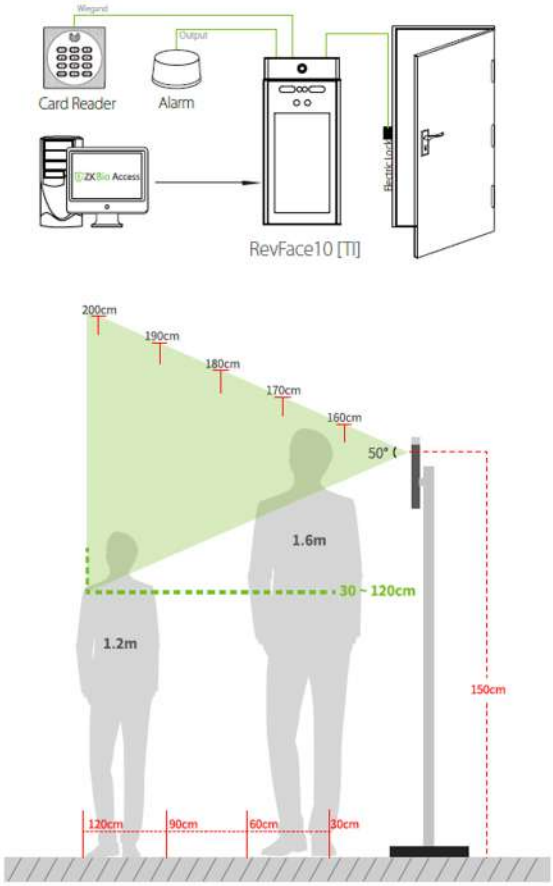

Altura de instalación recomendada: 1500 cm.
Distancia de medición de temperatura: 30 cm-120 cm

Dimensiones (mm)

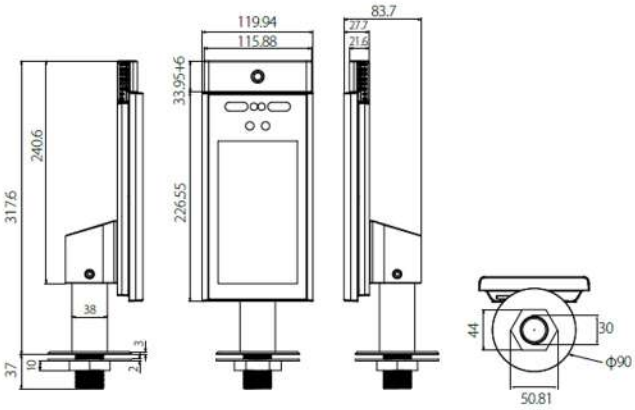

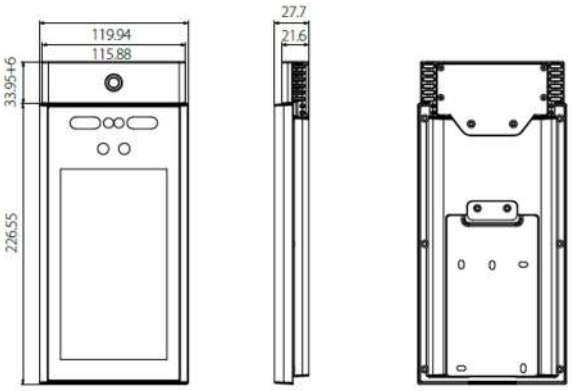

www.zkteco.com

www.zktecolatinoamerica.com

Derechos de Autor © 2020, ZKTeco CO., LTD. Todos los derechos reservados.
ZKTeco puede, en cualquier momento y sin previo aviso, realizar cambios o mejoras en los productos y servicios o detener su producción o comercialización.
El logo ZKTeco y la marca son propiedad de ZKTeco CO., LTD.