FaceKiosk-H13A

Terminal Multipropósito con **Reconocimiento Facial y Sistema Android**

FaceKiosk-H13A[TD]

Terminal Multipropósito con Reconocimiento Facial, Sistema Android y **Módulo de Detección de Temperatura y Cubrebocas**

FaceKiosk-H13A

FaceKiosk-H13A[TD]

IP65 Contra Agua

IP65 Contra Polvo

Compatible con ZKBioSecurity

BioTime

FaceKiosk-H13A es una terminal inteligente multipropósito con reconocimiento facial y sistema android, que gracias a su pantalla táctil de 13.3" nos brinda una amigable e interactiva experiencia de usuario, incorporando sus módulos de huella digital y tarjetas MF.

Gracias a sus diferentes métodos de verificación y diversas funciones, se puede adaptar a diferentes circunstancias y escenarios de aplicación e incluso combinar métodos para una verificación más segura de los usuarios.

El paquete de desarrollo EDK de ZKTeco (reconocimiento facial, edad, género) basado en sistema Android se combina con la pantalla táctil para facilitar el desarrollo de Apps de terceros, proveyendo a los clientes de una estable y de alta calidad plataforma de desarrollo de hardware.

Confiando en la tecnología de ZKTeco y en sinergia con ZKBioSecurity y BioTime, se puede aplicar a diversos escenarios y campos como conferencias, aprendizaje electrónico, control de asistencia, control de acceso, autorregistro de visitantes, etc.

Características

- Módulo de huella digital y tarjetas MF.
- Módulo opcional de detección de temperatura.
- Verificación de rostros en modo 1:1 y 1:N.
- Comunicación TCP/IP, USB-Host, Wi-Fi.
- Índice de protección IP65.
- Experiencia de operación interactiva.
- Cámara dual anti-falsificaciones.
- Registro facial único por usuario.
- Gran flexibilidad para adaptar a diferentes escenarios.
- Elegante apariencia.
- Distancia para detección de temperatura: 30 ~ 50cm.
- Precisión en detección de temperatura: ±0.3°C.
- Rango de detección de temperatura: 34 ~ 45°C.

Especificaciones

Registros de Asistencia	100,000	Cámara	2MP
Rostros	10,000	Sistema Operativo	Android 5.1.1
Usuarios	10,000	RAM	2GB DDR3
Huella Digital	10,000	ROM	16GB
Tarjetas MF	10,000	GHz	1.8GHz
Comunicación	TCP/IP, Wiegand, Wi-Fi	CPU	Quad-core A17 1.8GHz (Impulsado por ZKTeco)
Dimensiones de Pantalla	13.3" Touch Capacitiva	Fuente de Alimentación	12V-3A
Resolución	1920 x 1080 pixeles	Ambiente Operativo	Temperatura de Operación: 0 ~ 50°C Humedad de Operación: <90% Temperatura de Almacenamiento: -40 ~ 60°C Humedad de Almacenamiento: 20% ~ 90%
Puertos de Comunicación	2*USB, 1*RJ45, Ranura Tarjeta TF, 1*HDMI, RS232/485	Dimensiones	323 x 25 x 268 mm

Especificaciones para la Detección de Temperatura Sólo para FaceKiosk-H13A[TD]

Detección Preventiva	Detección de Cubrebocas Detección de Temperatura Corporal
Distancia para Detección de Temperatura	30 ~ 50cm
Precisión de la Detección de Temperatura	±0.3°C
Rango de Detección de Temperatura	34 ~ 45°C

Configuración

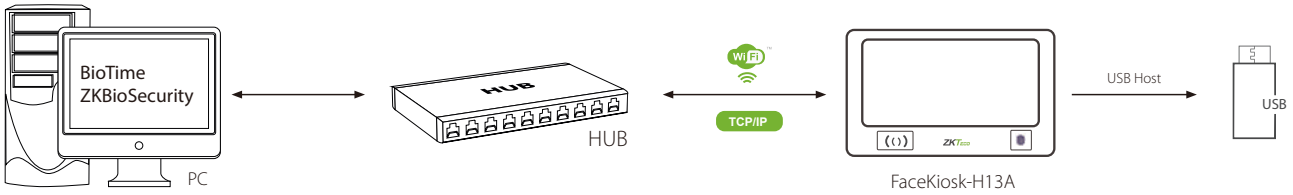

Dimensiones

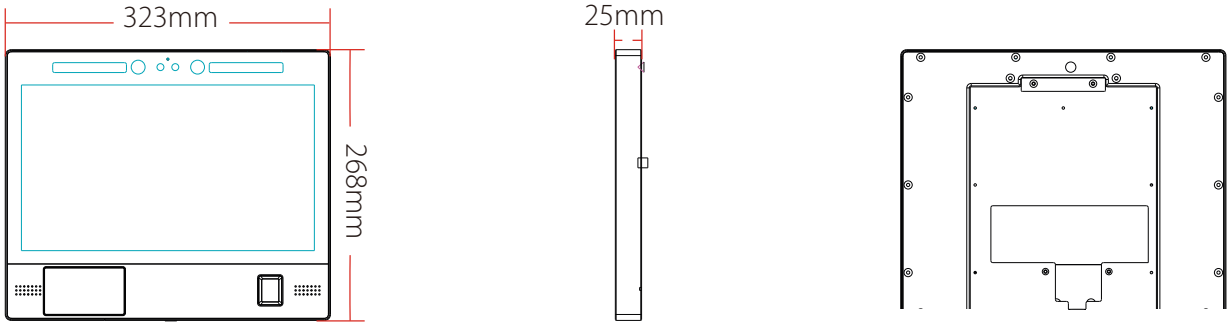

www.zkteco.com

www.zktecolatinoamerica.com

Derechos de Autor © 2020, ZKTeco CO., LTD. Todos los derechos reservados.
ZKTeco puede, en cualquier momento y sin previo aviso, realizar cambios o mejoras en los productos y servicios o detener su producción o comercialización.
El logo ZKTeco y la marca son propiedad de ZKTeco CO., LTD.

V2.0 2020.07.10